ULICE HAVLÍČKOVA, SO 05
ŠACHTY MONOLITICKÉ
ŠACHTA Š405
ŘEZ 1–1 1:50

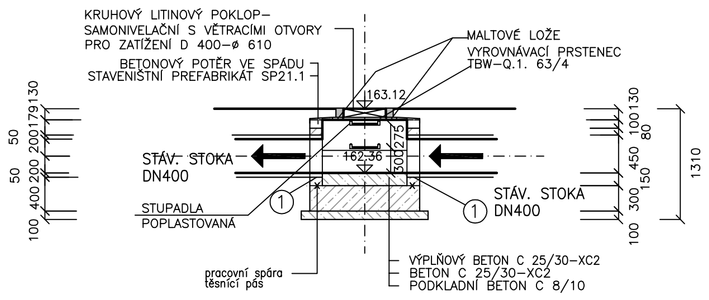

PŮDORYSNÝ ŘEZ 1:50

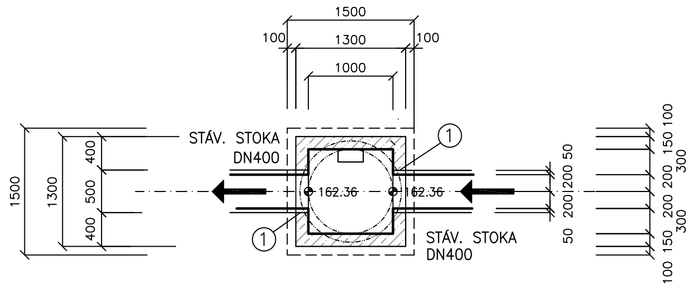

ULICE HAVLÍČKOVA, SO 05
ŠACHTY MONOLITICKÉ
ŠACHTA Š404
ŘEZ 1–1 1:50

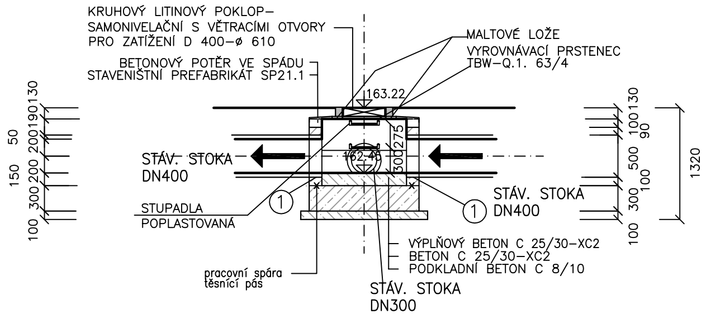

PŮDORYSNÝ ŘEZ 1:50

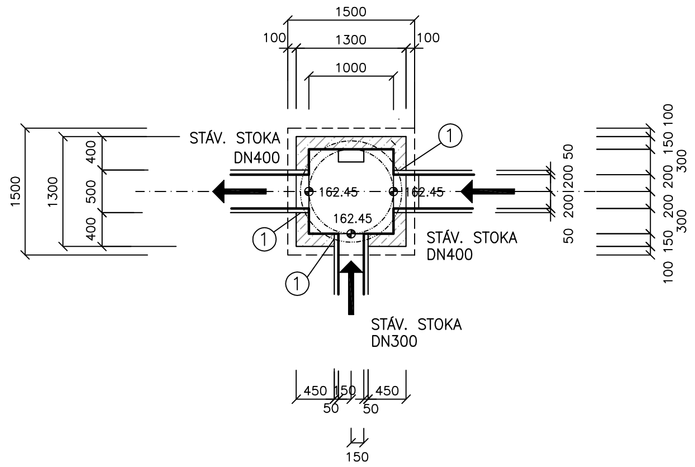

ULICE HAVLÍČKOVA, SO 05
ŠACHTY MONOLITICKÉ
ŠACHTA Š403a
ŘEZ 1–1 1:50

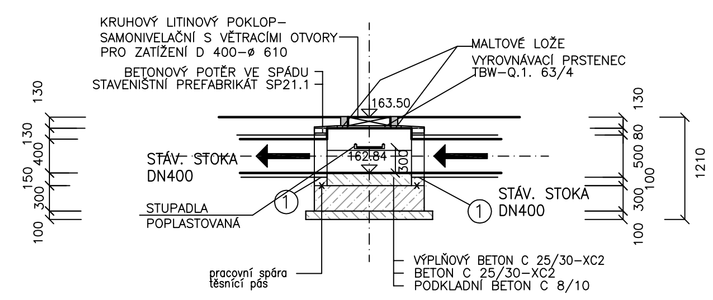

PŮDORYSNÝ ŘEZ 1:50

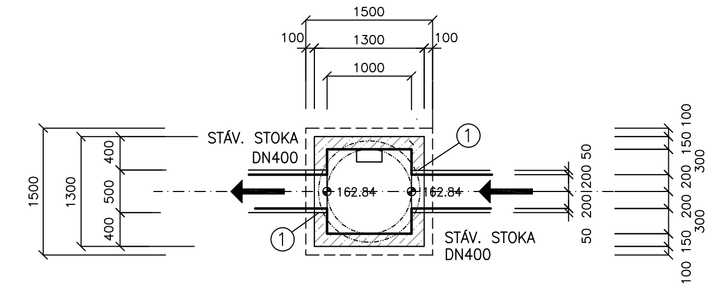

ULICE HAVLÍČKOVA, SO 05
ŠACHTY MONOLITICKÉ
ŠACHTA Š403
ŘEZ 1–1 1:50

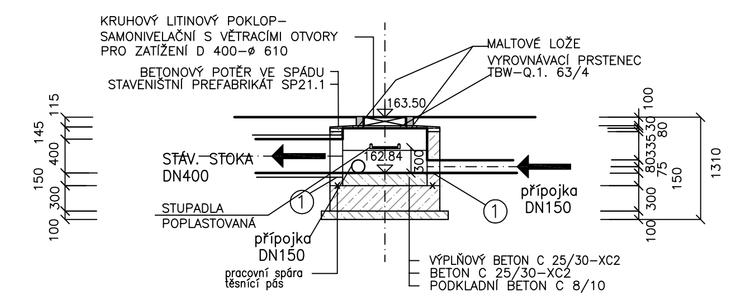

PŮDORYSNÝ ŘEZ 1:50

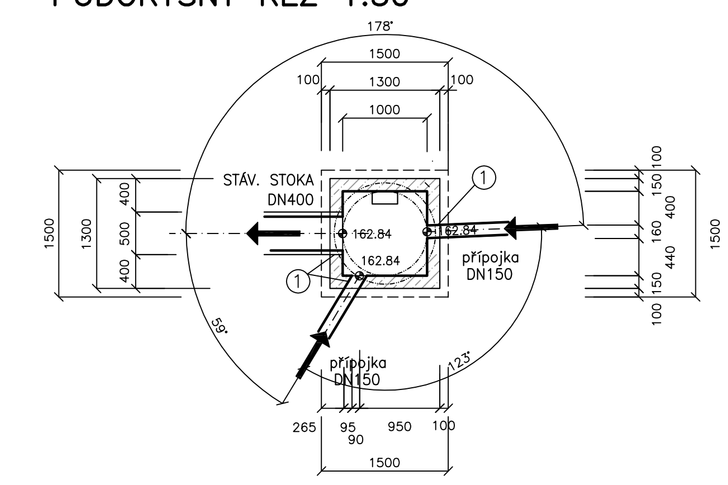

ULICE LABSKÁ, SO 01
ŠACHTY MONOLITICKÉ
ŠACHTA Š65
ŘEZ 1–1 1:50

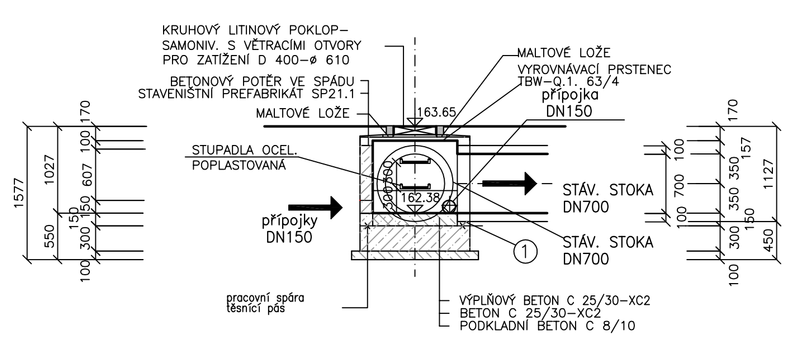

PŮDORYSNÝ ŘEZ 1:50

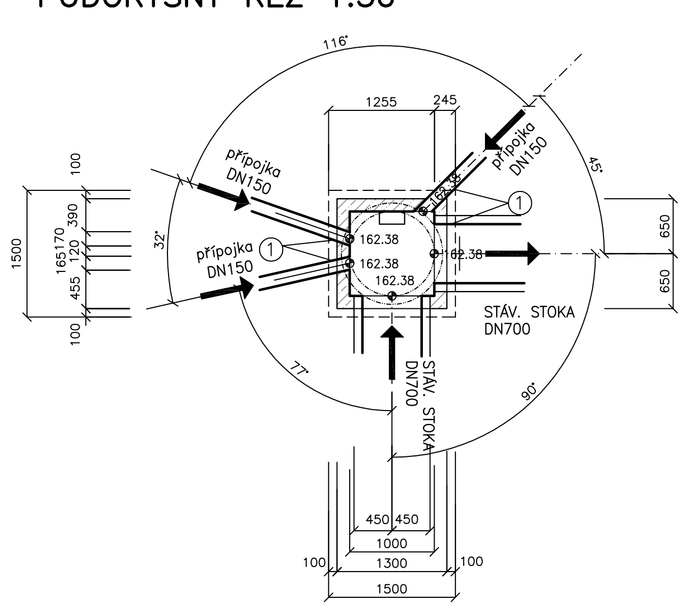

ULICE LABSKÁ, SO 01
ŠACHTY MONOLITICKÉ
ŠACHTA Š64
ŘEZ 1–1 1:50

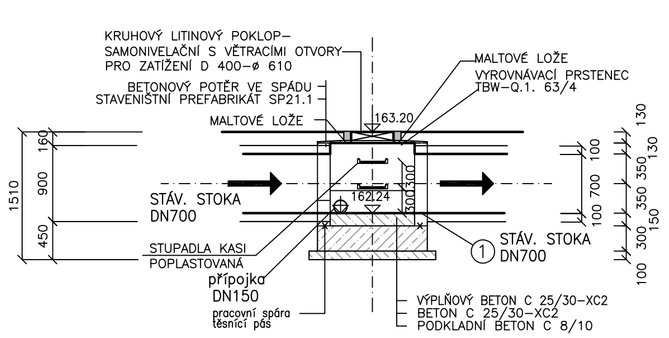

PŮDORYSNÝ ŘEZ 1:50

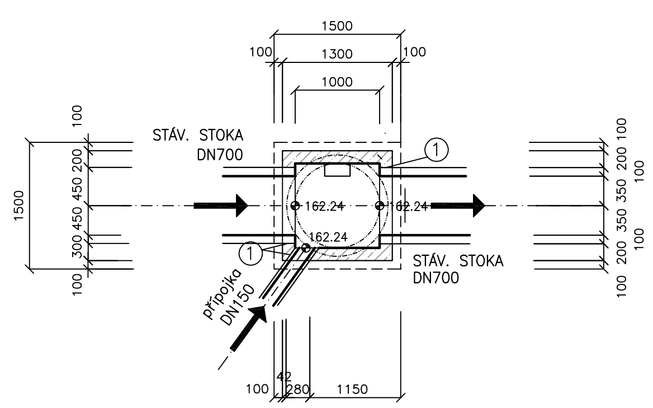

PŮDORYS 1:50

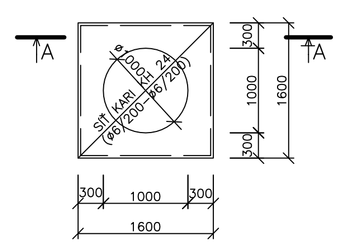

ROZMÍSTĚNÍ ÚCHYTNÝCH OK

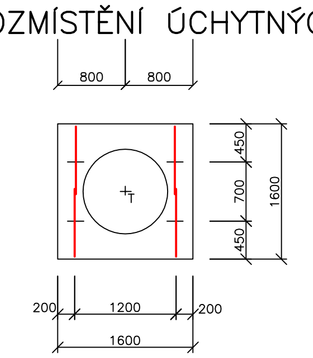

TABULKA VÝZTUŽE – 1 KS

Č.	ø	DÉLKA M	KS	DÉLKA CELKEM M
				11 373(EZ)
				ø10
2	10	1,37	4	5,486
KG/M				0,617
HMOTNOST CELKEM KG				3,40

BETON C 25/30 – XC1, XA1
OCEL 11 373(EZ)–ÚCHYTNÁ OKA
OCEL KARI (SZ)
KONZISTENCE BET. SMĚSI : MĚKKÁ

(1) SÍŤ KARI KH 24 ø6/200 –ø6/200 (1540x1540) – 2KS 4,74M²
20% PROSTŘÍH 0,95M²
5,69M² x 2,29KG=13,0KG

ŘEZ A–A 1:50

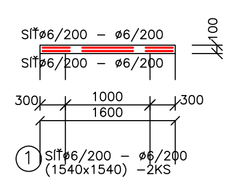

V MÍSTĚ OTVORU ø 1000 MM SE VÝZTUŽ VYSTŘÍHNE.

DETAIL ÚCHYTNÉHO OKA 1:25

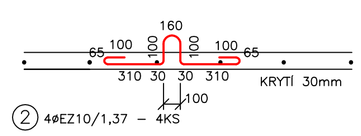

POZN.:
V PŘÍPADĚ, ŽE TECHNICKÝ STAV ŠACHET NEUMOŽNÍ JEJICH SANACI VHODNÝM ZEDNICKÝM ZPŮSOBEM A SANAČNÍM NÁSTŘIKEM BEZ NUTNOSTI ZEMNÍCH PRACÍ, BUDOU ŠACHTY KOMPLETNĚ VYMĚNĚNY. ROZMĚRY ŠACHET JSOU V PŘILOŽENÝCH SCHÉMATECH.

Kreslil ING. TOMÁŠ GRIM	Navrhl ING.MGR. P. DVOŘÁK	Odp. projektant ING.MGR. P. DVOŘÁK	Techn. kontrola ING. JAN OHLAŘ	VRV VODOHOSPODÁŘSKÝ ROZVOJ A VÝSTAVBA a.s. Nábřežní 4 150 56 Praha 5
Kraj STŘEDOČESKÝ KRAJ		Obec NERATOVICE		
Investor VODÁRNY KLADNO MĚLNÍK				Soubor sachty_monolit.dwg
OBNOVA KANALIZACE NERATOVICE				Formát 8 A4
				Datum 3/2014
D. VÝKRESOVÁ ČÁST				Stupeň DSP/RDS
				Zakázka 2591/002
D.10. VÝKRESY ŠACHET, SO 01, SO 05				Měřítko M 1:1000/1:100 — Č. výkresu D.10.